底部发光背光源
- BF 系列

平面灯通过分布在底部的 LED 灯珠提供区域照明。

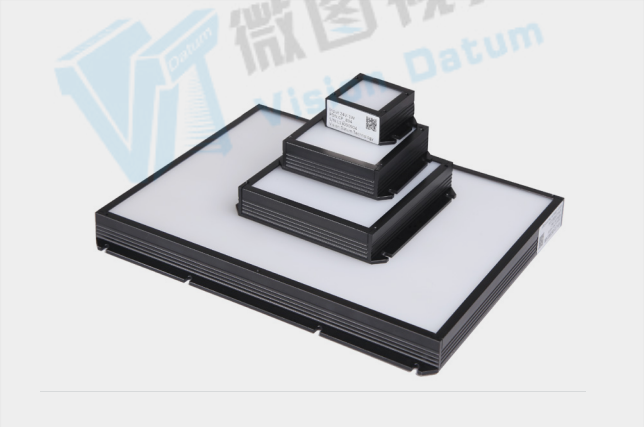

特性

- 从平坦的发射表面提供漫射照明。
- 通过大量，高密度的 SMD LED 实现高亮度。

应用领域

- 尺寸测量，目测。
- 金属零件的液位检测，针孔检测和毛刺检测等。

光源结构图

来自 LED 的光分布在扩散板的底部，穿过扩散板以产生均匀的照明。

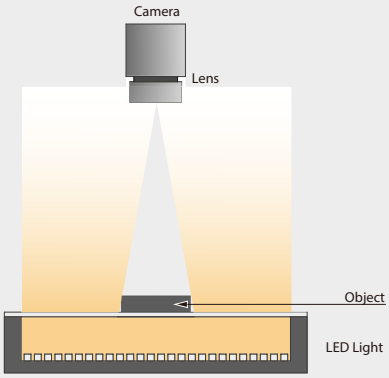

底部发光背光源实例图示

光源 : BF110110R

车轮齿轮轮廓成像。

通过平面灯照明，轮廓可以清晰地突出显示。 易于检查位置。红色的平板背光灯可提供强大的穿透力。

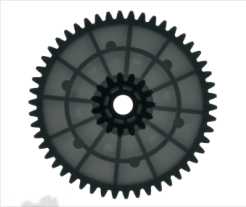

光源 : BF5151R

FPC 电路的成像。

由于 PCB 的铜线与其基板之间的透光能力不同。 通过从背面照亮，可以将铜线的精确位置与基材区分开。

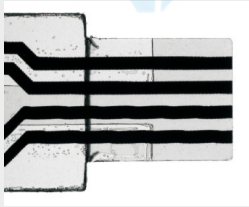

光源 : BF7070R

连接器引脚间距的成像

检查引脚之间的平整度和间距，可以显示每个引脚的峰值高度以及在背光源照射下引脚之间的间距。

通用规格

输入电压	24 VDC
连接口	SMR-03V-B
光源颜色波长	红色： 620-630nm； 绿色： 520-530nm 蓝色： 460-475nm
色温 (白色)	5800-7500K
辅助模块	扩散板， 偏光板
使用环境 (室内)	温度 : 0~40℃ 湿度 :20% to 85% RH (非凝结)
使用寿命	白光 :30,000 小时 , 红光 : 60,000 小时 (取决于操作环境)
外壳材质	铝合金， 树脂

型号命名说明

VT-LT2-BF	110	110	(W/B/G/R)
系列名	发光面长度	发光面宽度	颜色

型号	光学规格		工作距离	电气规格 (绿光 / 近红外 / 紫外线 可定制)			尺寸		
	发光面		推荐工作距离 (mm)	电压 (v)	功率 (w) ●	功率 (w) ● ○ ●	长度 (mm)	宽度 (mm)	高度 (mm)
	长度 (mm)	宽度 (mm)							
VT-LT2-BF2727	27	27	30-100	24	1.1	2.8	41	41	17
VT-LT2-BF4335	43	35	30-100	24	1.9	2.8	57	49	17
VT-LT2-BF5050	50	50	30-100	24	3.0	3.2	64	64	17
VT-LT2-BF6360	63	60	30-100	24	4.1	5.2	77	74	17
VT-LT2-BF8375	83	75	30-100	24	5.5	5.1	97	89	17
VT-LT2-BF100100	100	100	30-100	24	9.5	10.0	114	114	17
VT-LT2-BF140105	140	105	30-100	24	13.8	13.9	154	119	17
VT-LT2-BF160120	160	120	30-100	24	16.6	17.4	174	134	17
VT-LT2-BF20050	200	50	30-100	24	9.9	20.0	214	64	17
VT-LT2-BF200150	200	150	30-100	24	28.8	30.2	214	164	17
VT-LT2-BF211200	211	200	30-100	24	24.2	24.2	225	214	17
VT-LT2-BF224170	224	170	30-100	24	33.7	33.7	238	184	17

尺寸图 (mm)

VT-LT2-BF 系列

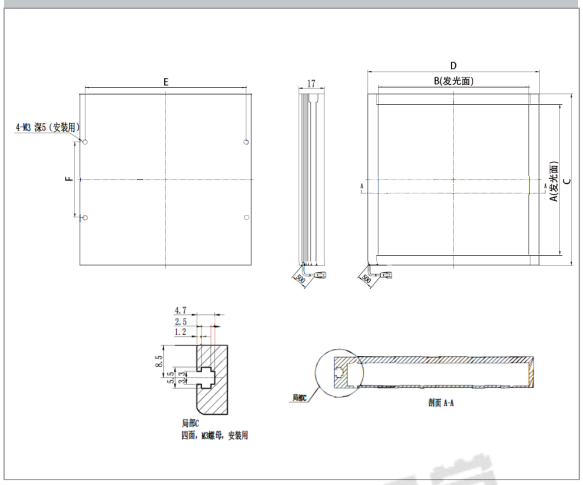

型号	尺寸					
	A	B	C	D	E	F
VT-LT2-BF2727	27	27	41	41	34	18
VT-LT2-BF4335	43	35	57	49	42	18
VT-LT2-BF5050	50	50	64	64	57	18
VT-LT2-BF6360	63	60	77	74	67	18
VT-LT2-BF8375	83	75	97	89	82	50
VT-LT2-BF100100	100	100	114	114	107	50
VT-LT2-BF140105	140	105	154	119	112	80
VT-LT2-BF160120	160	120	174	134	127	80
VT-LT2-BF20050	200	50	214	64	57	80
VT-LT2-BF200150	200	150	214	164	157	80
VT-LT2-BF211200	211	200	225	214	207	80
VT-LT2-BF224170	224	170	238	184	177	80